Geberit AquaClean Alba WC-Komplettanlage Wand-WC

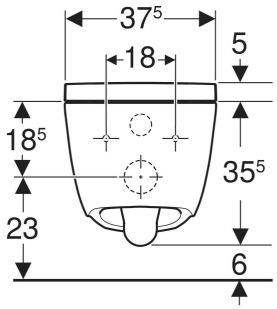

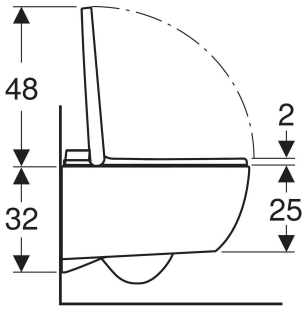

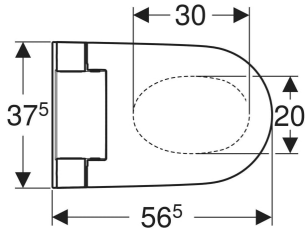

VERWENDUNGSZWECKE

- Zur komfortablen WC-Benutzung
- Zum pflegenden Reinigen mit Wasser im Analbereich

EIGENSCHAFTEN

- Warmwasserbereitung über Warmwasserspeicher
- Analdusche mit WhirlSpray-Duschtechnologie
- Duschstrahlstärke in fünf Stufen einstellbar
- Temperatur des Duschwassers mit Geberit Home App einstellbar
- Duscharm mit Geberit Home App in fünf Stufen positionierbar
- Oszillierdusche (automatische Vor- und Rückwärtsbewegung des Duscharms) einstellbar
- Automatische Vor- und Nachreinigung der Duschdüse mit Frischwasser
- Entkalkungsprogramm
- Wandhängend
- Spülrandlose WC-Keramik mit TurboFlush-Spültechnik
- Tiefspül-WC
- Benutzererkennung
- WC-Sitzring und WC-Deckel mit Absenkautomatik
- WC-Deckel mit SoftOpening
- WC-Sitzring und WC-Deckel mit QuickRelease-Funktion
- Funktionen über Fernbedienung auslösbar
- Mit Geberit Home App kompatibel
- Wasseranschluss seitlich links verdeckt hinter WC-Keramik
- Netzanschluss mit dreiadriger flexibler Mantelleitung, seitlich rechts verdeckt hinter WC-Keramik
- Wasseranschluss extern, seitlich links mit Zubehör möglich
- Netzanschluss extern, mit Steckdose rechts möglich
- Zulassung nach (DIN) EN 1717 / (DIN) EN 13077

TECHNISCHE DATEN

Schutzart	IPX4
Nennspannung	230 V AC
Netzfrequenz	50 Hz
Leistungsaufnahme Stand-by max.	0.5 W
Fliessdruck	0.5–10 bar
Betriebstemperatur	5–40 °C
Wassertemperatur Einstellbereich	34–40 °C
Duschdauer	20 s
Belastung WC-Sitz max.	150 kg
Geruchsabsaugung	Nein
SoftOpening	Ja
Mit WC-Sitzring-Heizung	Nein
Mit Orientierungslicht	Nein
Mit Föhnfunktion	Nein

LIEFERUMFANG

- Wasseranschlussset für Sigma und Omega Unterputzspülkästen 12 cm, Einbauhöhe 112 cm
- Kupplungsbuchse für Netzanschluss
- Schallschutzset
- Fernbedienung mit Wandhalterung und Batterie CR2032
- Befestigungsmaterial

ZUSÄTZLICH ZU BESTELLEN

- Geberit Anschlussstutzen mit Manschette und Deckkappen

ZUBEHÖR

- Panzerschlauch mit Kugelhahn für Geberit AquaClean Alba / Sela
- Wandhalterung klein, diebstahlsicher, für Geberit AquaClean Fernbedienungen (ab Baujahr 2024)

Art.-Nr.	ST-Nr.	SGVSB-Nr.	Farbe / Oberfläche	B cm	H cm	T cm	Schutzklasse	Leistungsaufnahme W	QuickRelease-Scharniere
146.350.01.1	3211 502	311 208	WC-Keramik: weiss / KeraTect Designabdeckung: weiss / glänzend	37.5	40.5	56.5	I	850	Ja, WC-Sitzring und WC-Deckel